Datenblatt/ datasheet

Artikelnummer/Itemnumber: 463_6060

Tarifnummer Export: 73082000 | Frachtkategorie: C

Schilderrahmen

Sign frame

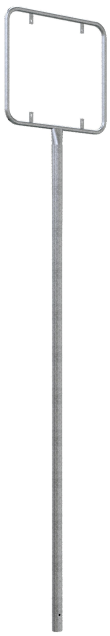

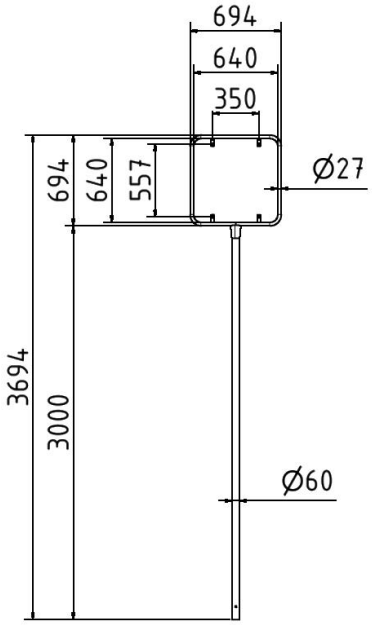

Artikelbeschreibung:

um Verkehrsschilder sicher und dauerhaft zu befestigen, Rohr des Rahmens Ø 26,9 mm, inkl. Ø 60 mm Pfosten, Pfostenlänge: 3000 mm, Rahmen und Pfosten aneinander geschweißt, Rahmenmaße: 60 x 60 mm, verzinkt

item description:

to securely and permanently fasten traffic signs, frame tube Ø 26.9 mm, incl. Ø 60 mm post, post length: 3000 mm, frame and post welded together, frame dimensions: 60 x 60 mm, galvanized

Technische Daten:

Gewicht: 13,00 kg/St

technical specifications:

weight: 13,00 kg/pc

*Alle Angaben sind Richtwerte (teilweise mit branchenüblichen Rundungen zum besseren Verständnis) und dienen leidglich zum Produktverständnis, nicht aber als Basis zum Bau von Zubehörteilen, Lagergestellen, Adaptierungen, Kombinationsprodukten oä. Alle Angaben sind ohne Gewähr, für evtl. Fehler und resultierende Folgen übernehmen wir keine Verantwortung.
*All data are approximate values (partly with industry-standard rounding for better understanding) and serve only for product understanding, but not as a basis for the design of accessories, storage solutions, adaptations, combination products or the like. All information is without guarantee, for possible errors and resulting consequences we assume no responsibility.